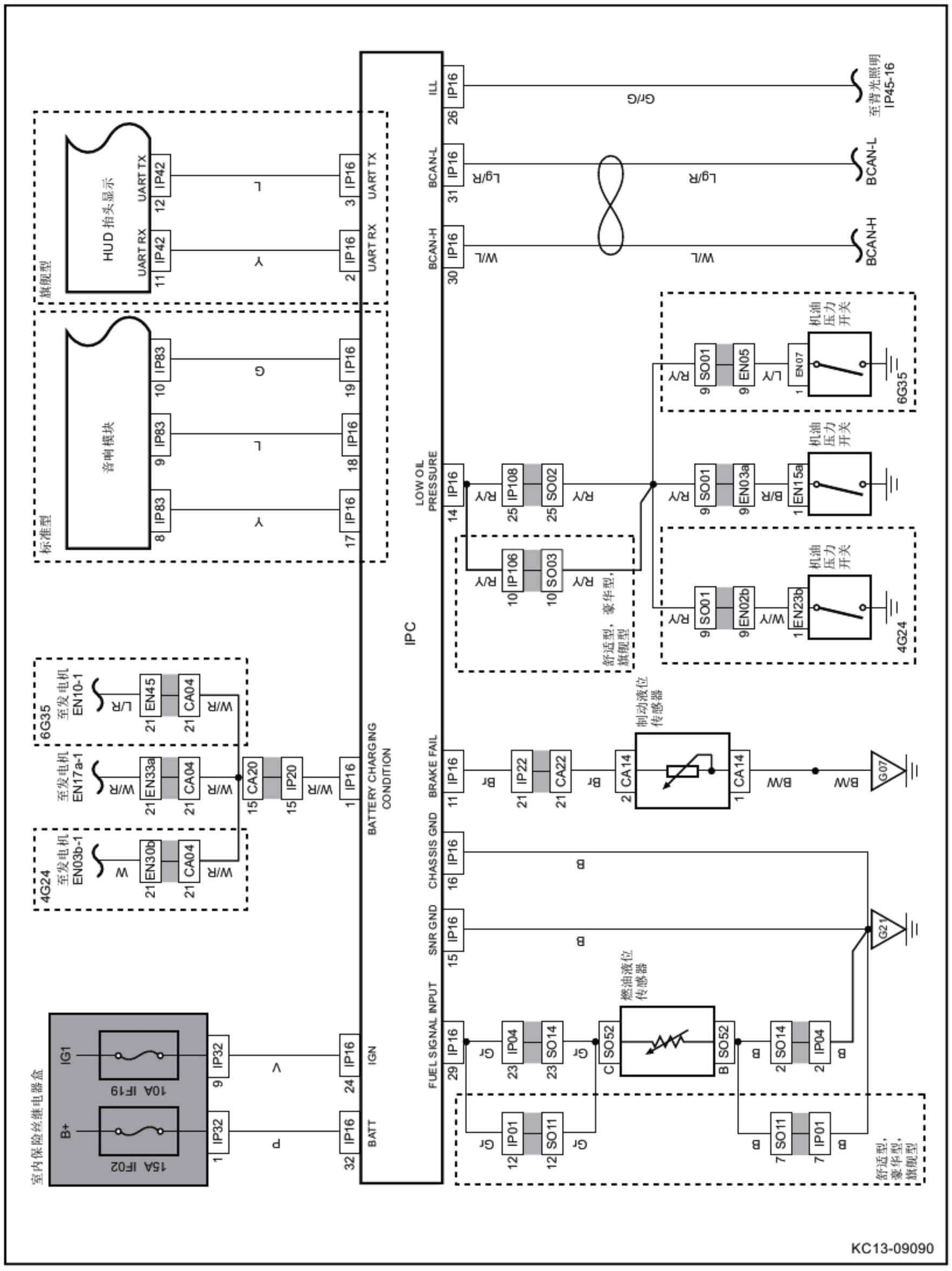组合仪表电源、接地、数据线